核电包装

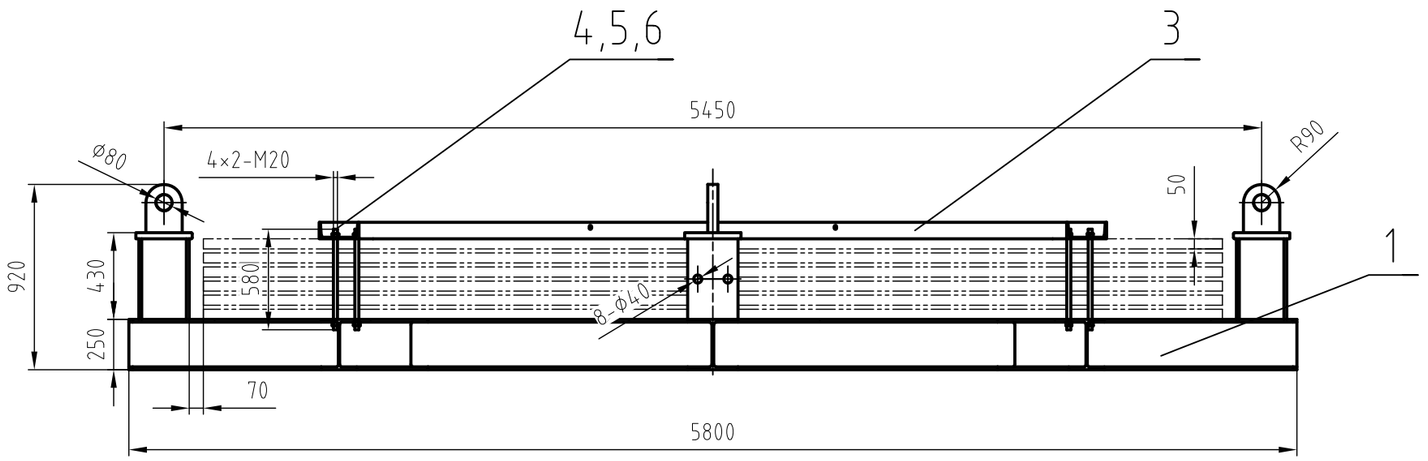

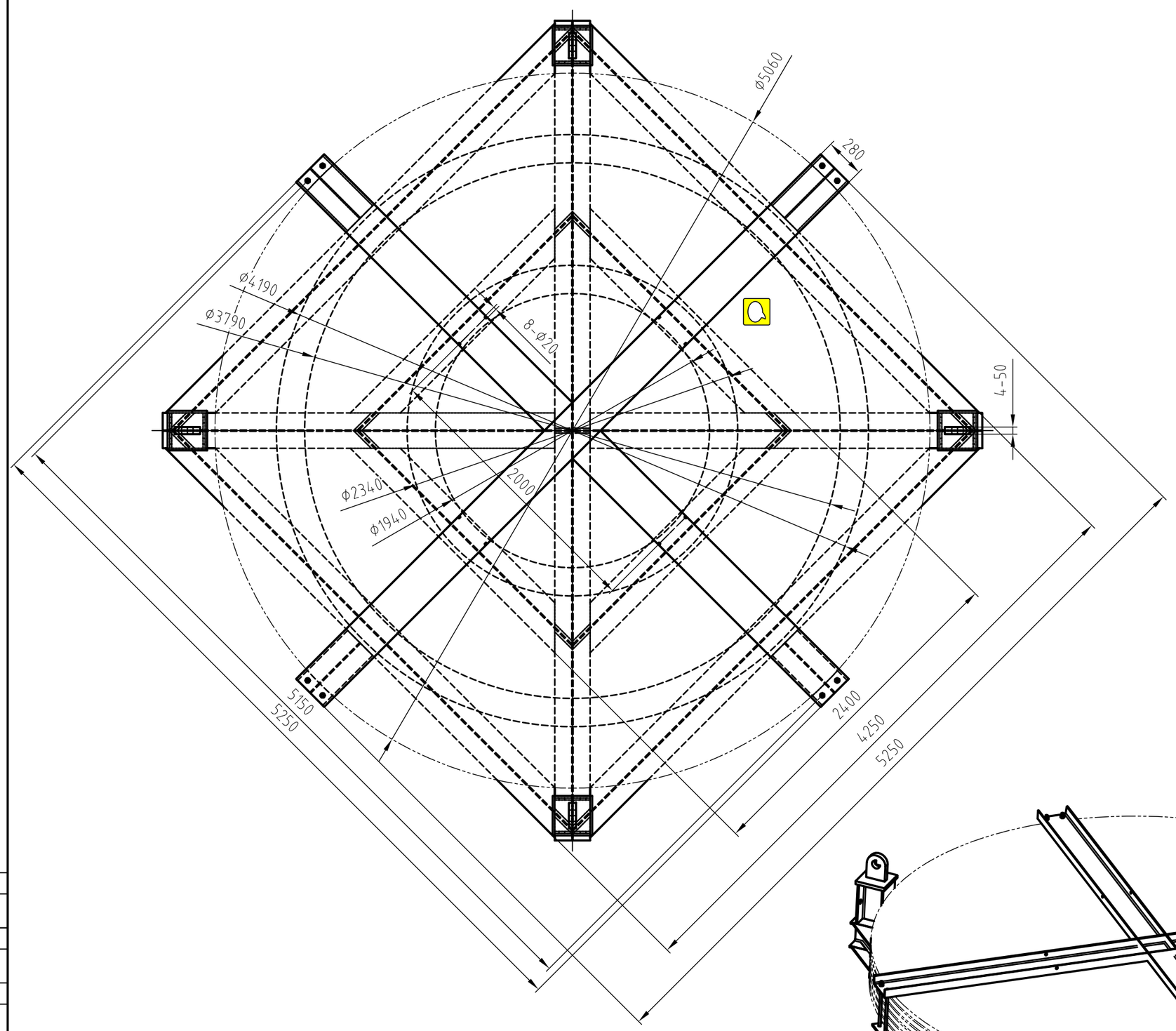

序号2机件之间胶合板摆放图

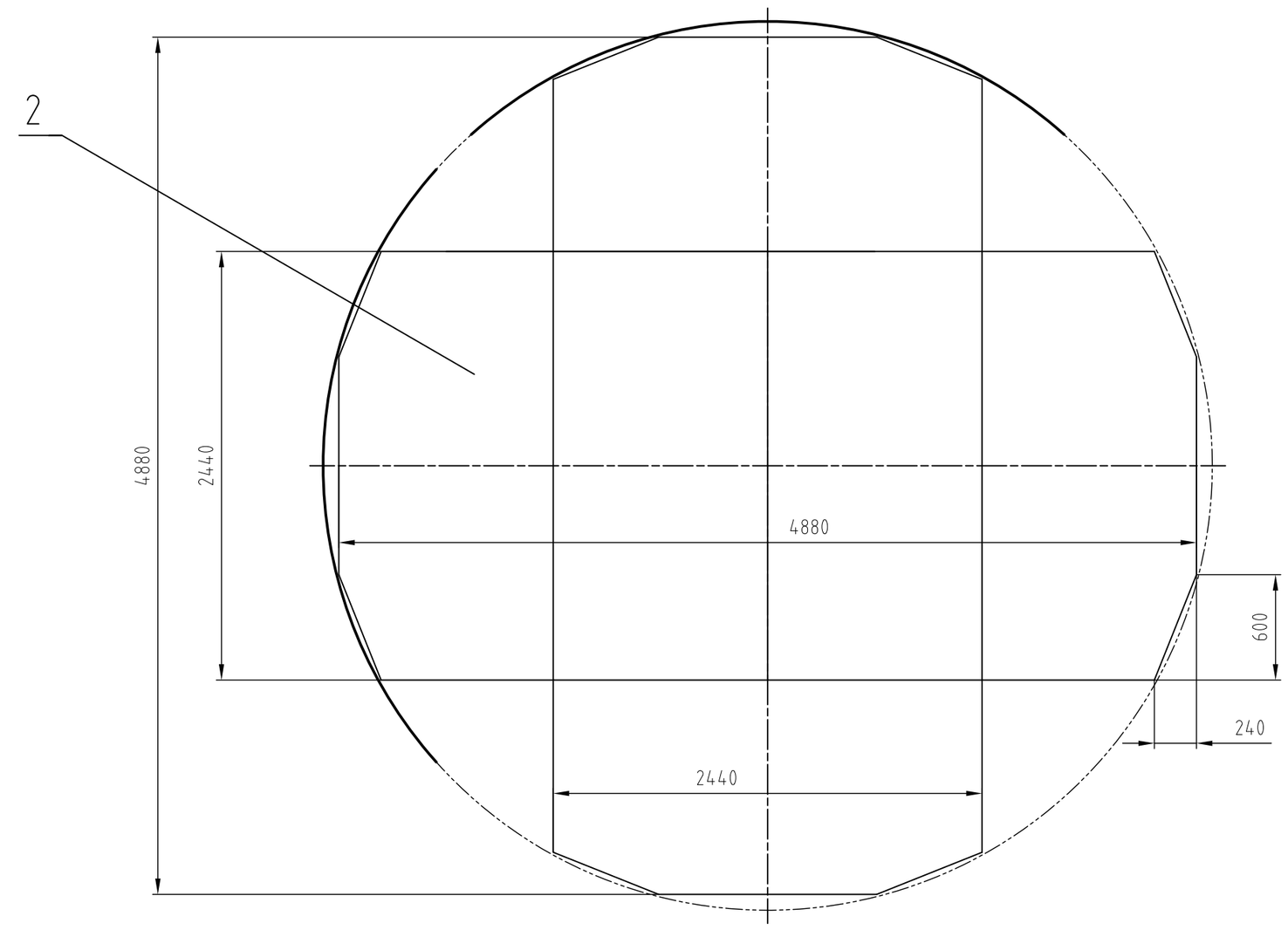

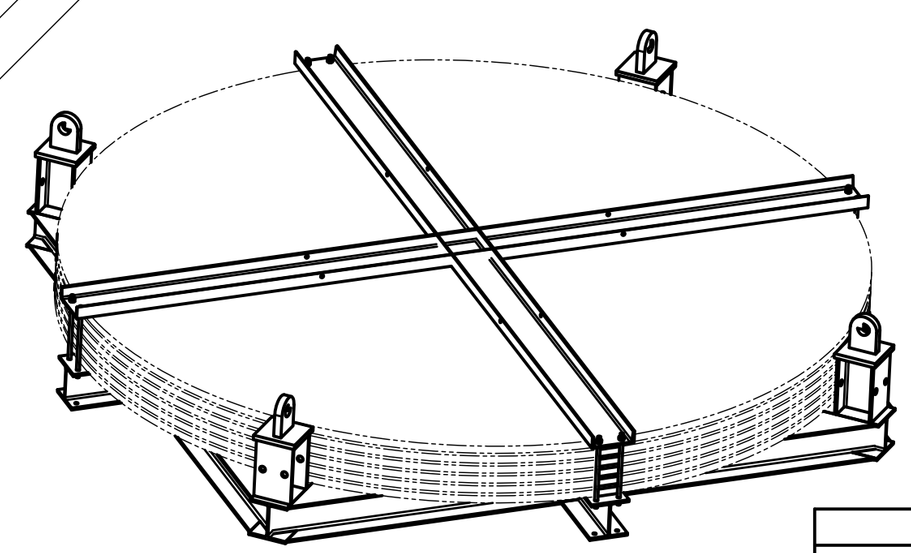

技术要求

1. 机件重量：约43.8吨；带包装总重：约48.5吨；
2. 外廓尺寸：5250×5250×920mm；
3. 序号7粘接在序号1上部和序号3下部，确保与产品接触部位均粘接橡胶板；橡胶板粘接施工由供货厂家负责实施。
4. 每个压板单独用核电塑料布包裹，胶带缠紧；机件整体用铝塑罩密封，并均布放置干燥剂25kg。
5. 机件在序号1底板组件依次就位后，用木楔将机件与鞍座之间图中70mm间隙塞实，后用序号3将机件与底板压紧固定。
6. 机件包装完成后，使用序号1底板组件上4个Ø80吊耳整体起吊。包装整体在运输车辆就位后，使用捆扎带等捆绑工具将底板与运输车辆固定，后用防雨帆布或塑料编织布整体包覆，捆扎用具及外部防雨布由运输方负责提供。

注：本包装用于6个压板包装。

序号	代号	名称	数量	材料	单重	总重	备注
					重量(Kg)		
7	BH213431450301005	橡胶板250×5mm，L=50米	1	EPDM	81	81	无图
6	BH213431450301004	平垫圈 20	16	200HV	0.02	0.32	GB/T97.1
5	BH213431450301003	六角螺母M20	16	8	0.06	0.96	GB/T6170
4	BH213431450301002	双头螺柱 M20×580	8	Q235A	1.4	11.2	表面磷化
3	BH213431450301200	压板组件	1	焊接件	330	330	/
2	BH213431450301001	胶合板2440×1220×12	30	胶合板	25	750	无图
1	BH213431450301100	底板组件	1	焊接件	3478	3478	/

版本号	日期	修改描述	编制	审查	批准
A	2024.4.8	BH2134314503-D01	姚雪丹	王鹏	孙永刚

借(通)用件登记
描 图
描 校
旧底图总号
底图总号
签 字
日 期

会签单位或会签人职务	签字

标记	处数	分区	更改文件号	签字	年、月、日
设计	姚雪丹	2024-4-8	标准化		
审核	王鹏	2024-4-8			
			批准	孙永刚	2024-4-8

压板包装

阶段标记	重量	比例
	4652	1:30

共 1 张 第 1 张

中国一重 CFHI

装配件

BH21343145 03 01 A